PLAN RECORD	本図は当所において調製した。

230

完　成　図

PROJECT MANAGER
中川

A4	1
A3	
	1
SUM	2

2 SHEET WITH COVER

CON_FERRED		
	船舶・海洋部 装備設計課	三島村殿向　　みしま
	APPROVED 飯野 林，安田	~~CLASS~~ JG
	CHECKED 辻内	車両搭載配置図
	DRAWN	
	SCALE 1/200，1/100	
	ORDER N1083 ITEM	DRAWING NO. FA-71301

MITSUBISHI HEAVY INDUSTRIES, LTD.
SHIMONOSEKI SHIPYARD & MACHINERY WORKS

DRAWN　　ISSUED

第2甲板（第二甲板）
(SCALE=1/200)

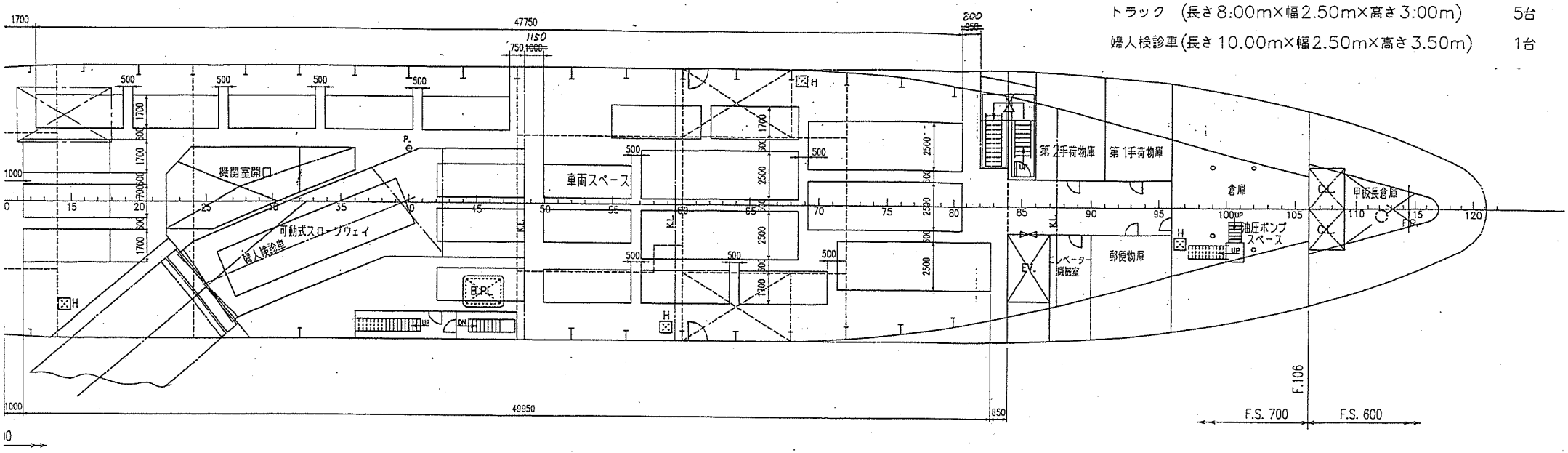

最大搭載車両台数

乗　用　車	(長さ4.50m×幅1.70m×高さ1.50m)	18台
トラック	(長さ8.00m×幅2.50m×高さ3.00m)	5台
婦人検診車	(長さ10.00m×幅2.50m×高さ3.50m)	1台

FR.36 断面
(SCALE=1/100)

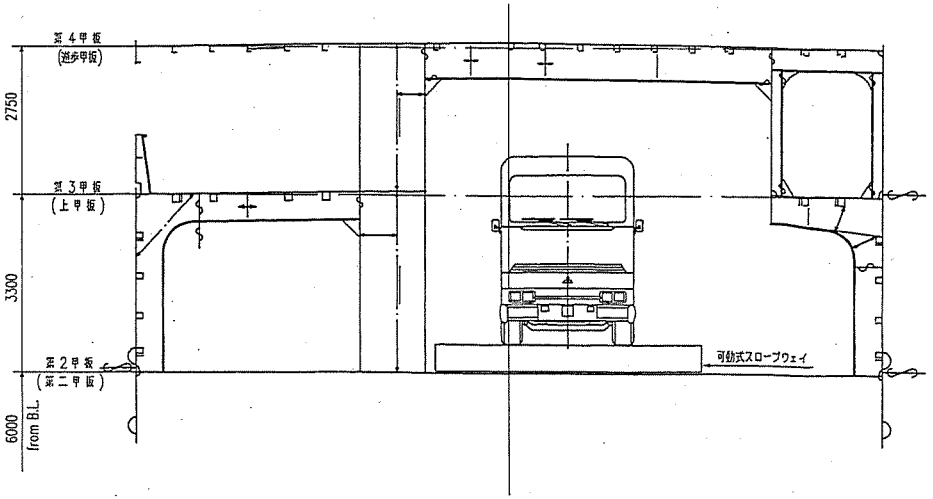

FR.60 断面
(SCALE=1/100)

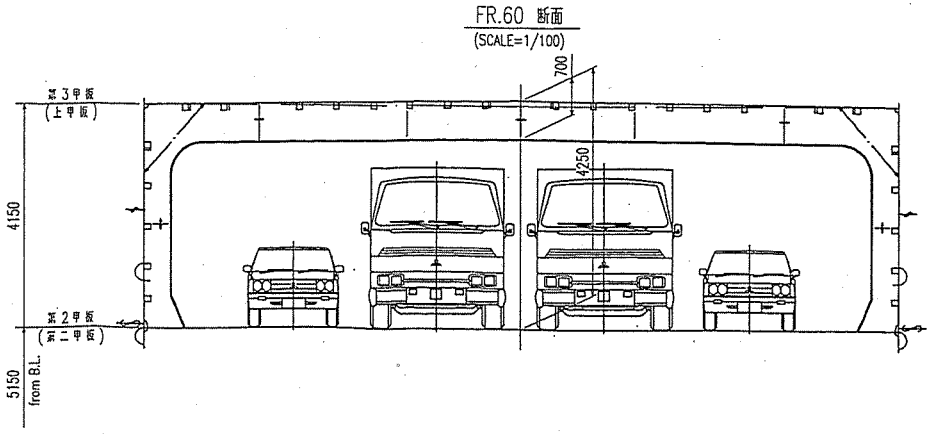

第2甲板（第二甲板）
(SCALE=1/200)

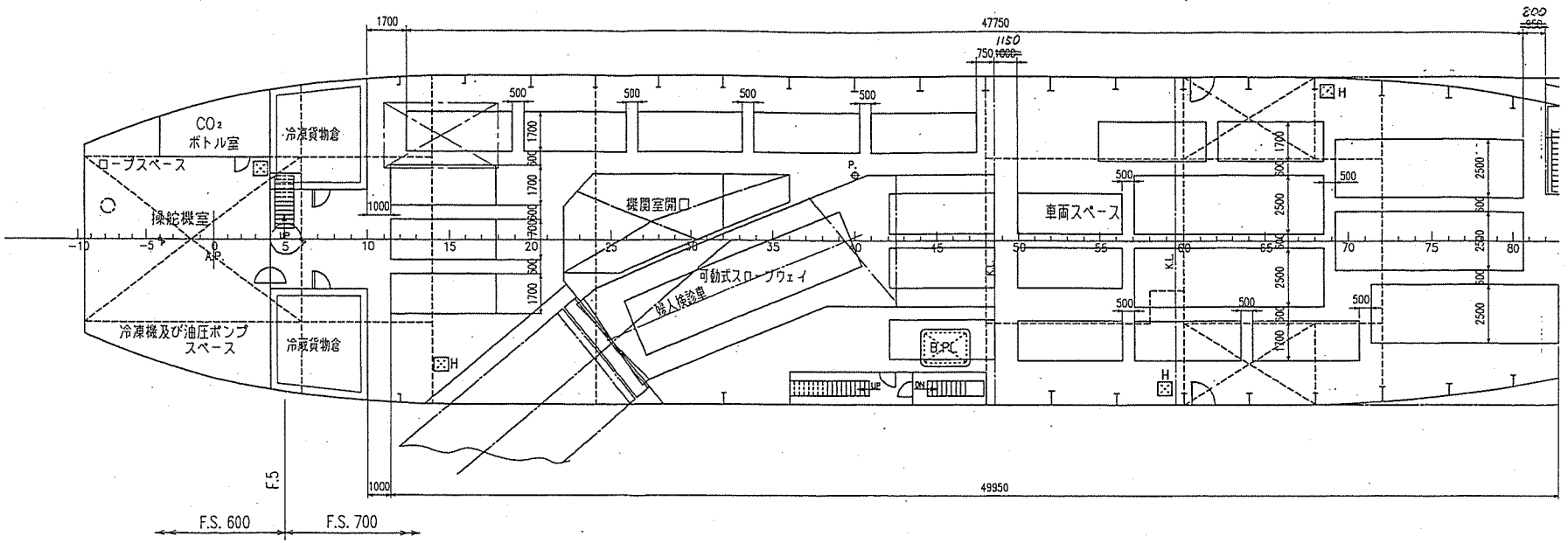

FR.28 断面
(SCALE=1/100)

（一点鎖線は可動式スロープウェイが1500mm上った場合を示す。）

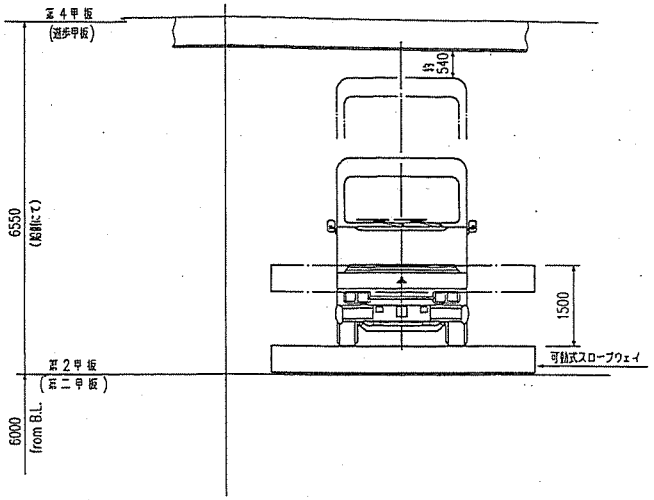

FR.36 断面
(SCALE=1/100)

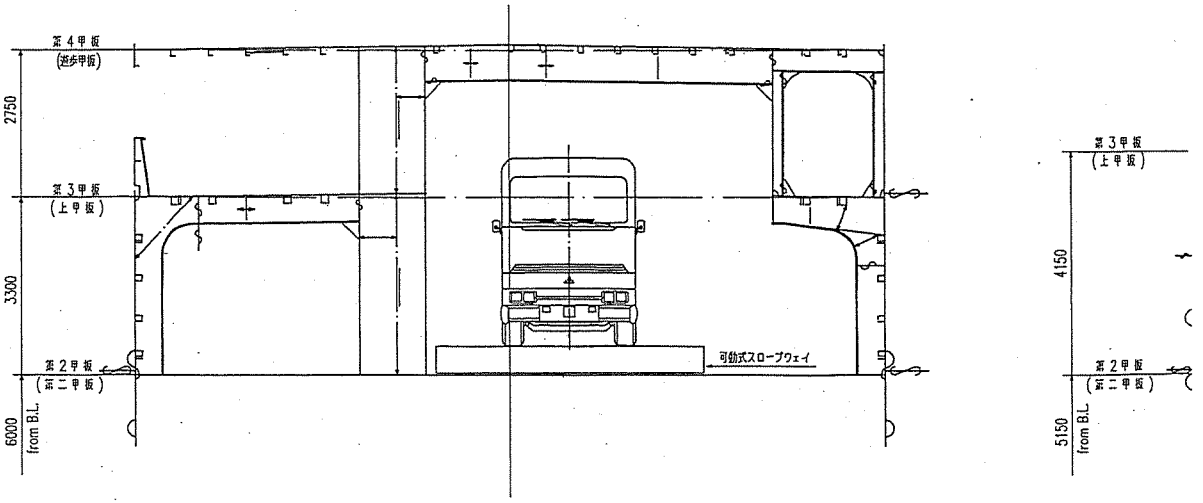

CAD N1083 SYARYO